Taschenleerer / Minigarderobe

Stationäre Maschine

Ständerbohrmaschine mit Beschlägebohrer Ø 8/10/20

Handmaschinen

Handoberfräse mit Nutfräser Ø 6 und grösser mit Seitenanschlag

Handwerkzeug

Japansäge, Stechbeitel

Arbeiten

Bank	reissen
Ständerbohr-maschine	Löcher bohren und ansenken
Handoberfräse	Nuten und Zapfen für Verbindungen fräsen
Handwerkzeug	Zapfenlöcher ausstechen, Zapfen einpassen
Handoberfräse	Taschenfräsung
Handwerkzeug	Taschenecken nachstechen, Schlitz sägen
	schleifen und Kanten leicht brechen zusammenstecken und mit Schrauben fixieren
	Zeitbedarf notieren, Eingabeformular ausfüllen per Post an **schreinermacher senden**

Werkstoffliste

Bestandteile	Material	St.	Länge	Breite	Dicke
Boden, Deckel	Hartholz	2	124	76	18
Mittelstück	Hartholz	2	124	58	18
Wandbrett	Hartholz	1	78	58	18
Dübel (gerillt oder glatt)		1	Ø 8x70	KOCH-Nr.93.600.08	
Unterlagscheibe		3	Ø8.4x20x2	KOCH-Nr.92.358.08	
Senkkopfschraube		2	3.5x30	KOCH-Nr.92.000.3530	
Topf-Magnet*		3	Ø10x5	supermagnet FGN-10	

* Magnete müssen nicht eingesetzt und mitgesendet werden

Zeitrahmen für die Fertigung

120 bis 180 min, ohne Rüstzeit für Material und Werkzeug
(Fräser/Bohrer nicht eingespannt, Maschinen nicht voreingestellt)

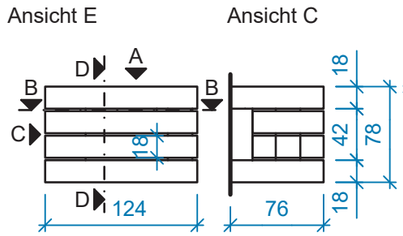

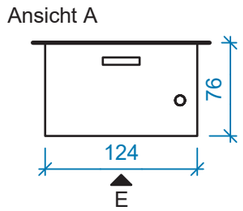

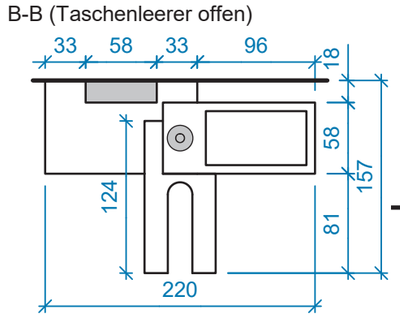

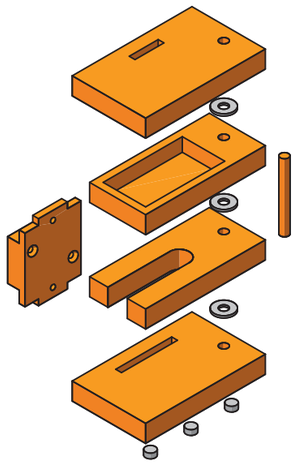

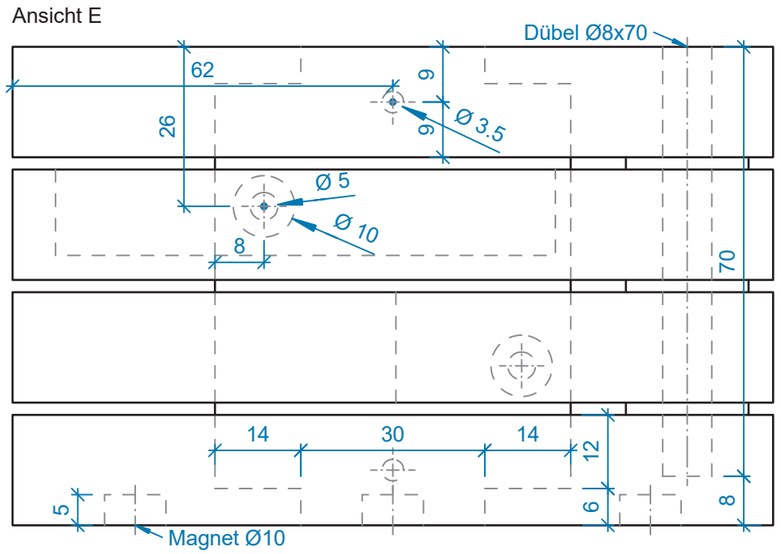

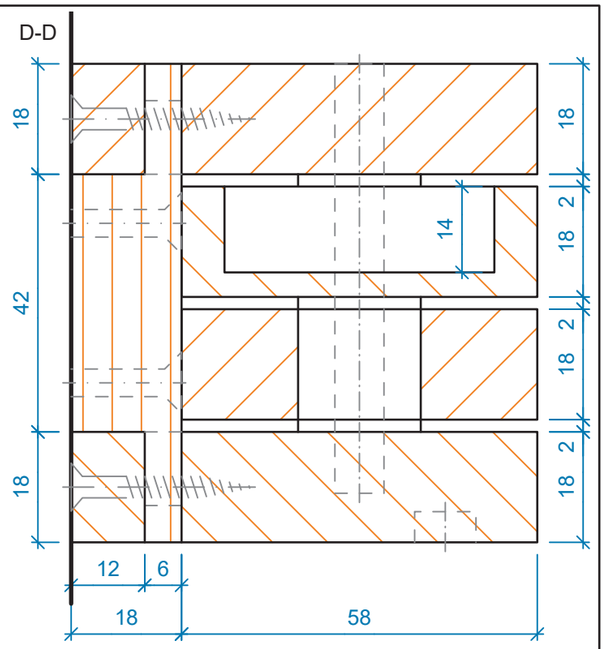

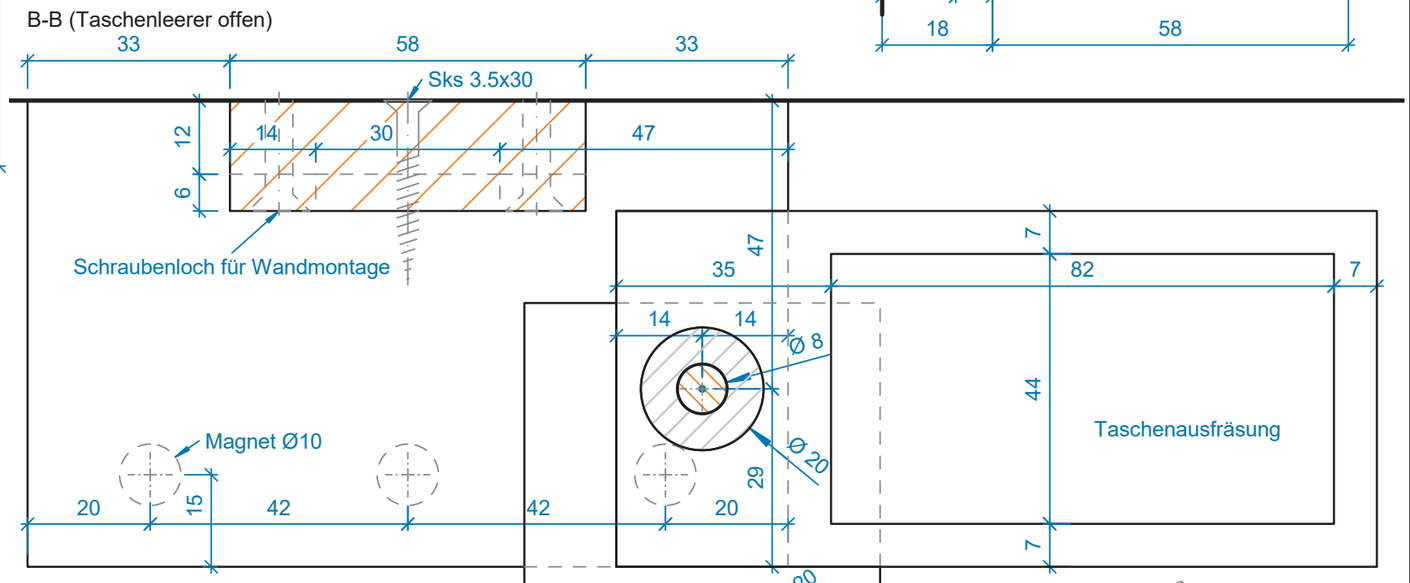

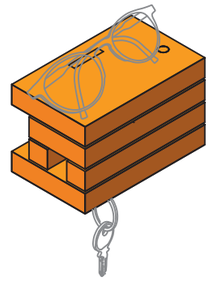

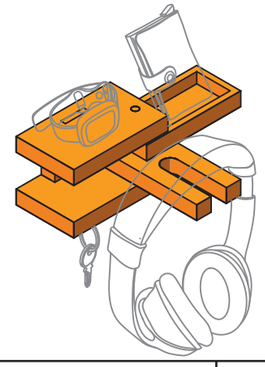

talent 2025 wettbewerb

schreiner macher
LehrbetriebsVerbund

Anmeldung und Wettbewerbs-Bedingungen auf www.schreinertalent.ch

Einsendeschluss ist der 1. Mai 2025
Wir wünschen gutes Gelingen!

Aufgaben-Nr.:	Talent 25
Massstab:	1:5 / 1:1
Plangrösse:	420 x 297
Datum:	22.11.2024
Gezeichnet:	chme

Hauptsponsoren: KOCH Unter Profis, KURATLE JAECKER Mach was mit Holz

Wettbewerb-Hauptsponsoren: EK KÜCHEN CUISINES, HOLZ BASEL 14.–18. Oktober 2025

Medienpartner: SCHREINER ZEITUNG, schreiner sicht ...online., IDB L'INDUSTRIEL DU BOIS

Basissponsor: OERTLI user

Preissponsoren: FESTOOL, makita, BOSCH, DEWALT, BAHCO, metabo

schreinermacher übernimmt weder Kosten noch jegliche Haftung.